Treppen Intercon Steinhaus GmbH
Gildestraße 1
Gewerbegebiet Laggenbeck II
Telefon 05451-504 609-0
D-49477 Ibbenbüren
support@treppen-intercon.de

Mittelholmtreppe Intercon® Manhattan

Treppen Intercon Steinhaus GmbH
Gildestraße 1
Gewerbegebiet Laggenbeck II
Telefon 05451-504 609-0
D-49477 Ibbenbüren
support@treppen-intercon.de

Treppen Intercon®

Teileliste

			Menge
1	Fußplatte mit Rohrmuffe	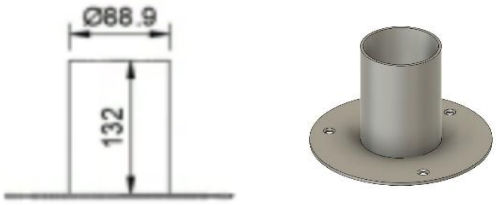	1
2	Erster Stufenträger	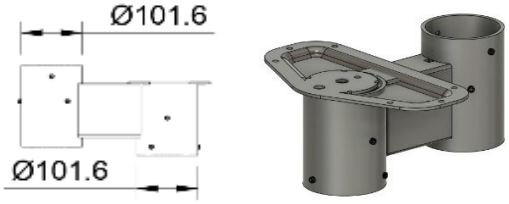	1
3	Zweiter Stufenträger	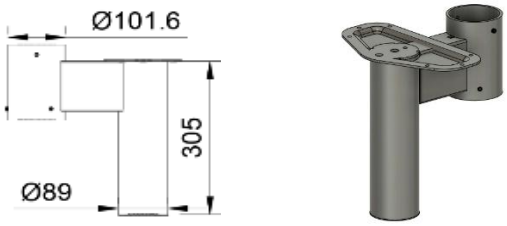	1
4	Stufenträger		9
5	Letzter Stufenträger	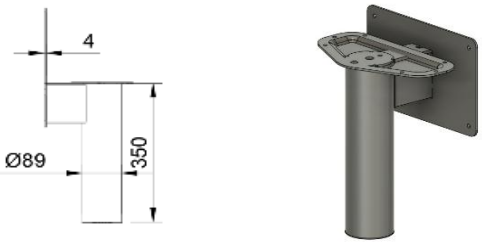	1
6	Stützbeine		1

Treppen Intercon Steinhaus GmbH
Gildestraße 1
Gewerbegebiet Laggenbeck II
Telefon 05451-504 609-0
D-49477 Ibbenbüren
support@treppen-intercon.de

Teileliste

			Menge
7	Stützscheibe	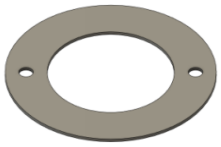	2
8	Handlauf: 2x 1270mm 1x 1000mm		3
9	Wandbefestigungswinkel		4
10	Geländerpfosten		4
11	Geländerzug 1250mm		8
12	Handlaufverbinder		1

Treppen Intercon Steinhaus GmbH
Gildestraße 1
Gewerbegebiet Laggenbeck II
Telefon 05451-504 609-0
D-49477 Ibbenbüren
support@treppen-intercon.de

Treppen Intercon®

Teileliste

			Menge
13	Geländerbefestigungselement	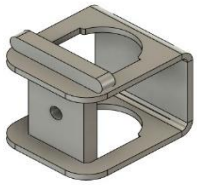	8
14	Geländerzug 1000mm		4
15	Handlaufhalter		4
16	Abdeckkappe 35x35		4
17	Abdeckkappe Ø10		16
18	Abdeckkappe Ø3"		10

Treppen Intercon Steinhaus GmbH
Gildestraße 1
Gewerbegebiet Laggenbeck II
Telefon 05451-504 609-0
D-49477 Ibbenbüren
support@treppen-intercon.de

Treppen Intercon®

Teileliste

			Menge
19	Abdeckkappe Ø3"		1
20	Abdeckkappe Ø18		16
21	M6x22		16
22	M6	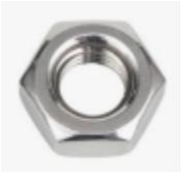	20
23	M6x12		4
24	Ø6mm		4

Treppen Intercon Steinhaus GmbH
Gildestraße 1
Gewerbegebiet Laggenbeck II
Telefon 05451-504 609-0
D-49477 Ibbenbüren
support@treppen-intercon.de

Treppen Intercon®

Teileliste

			Menge
25	M6 Abdeckkappe		4
26	6,3x25 SW10		80
27	4,2x32		24
28	Gewindestift mit Ringschneide M6 x 20 mm		4
29	Gewindestift mit Ringschneide M6 x 10 mm		8
30	Gewindestift mit Ringschneide M8 x 10 mm		60

Treppen Intercon Steinhaus GmbH
Gildestraße 1
Gewerbegebiet Laggenbeck II
Telefon 05451-504 609-0
D-49477 Ibbenbüren
support@treppen-intercon.de

Treppen Intercon®

Teileliste

			Menge
31	Geländerzughalter		16
32	Stufe		9
33	Wendelung 1		1
34	Wendelung 2		1
35	Wendelung 3	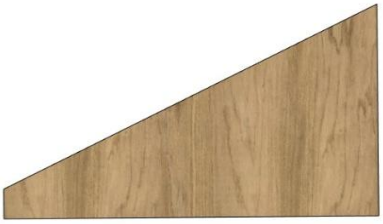	1

Treppen Intercon Steinhaus GmbH
Gildestraße 1
Gewerbegebiet Laggenbeck II
Telefon 05451-504 609-0
D-49477 Ibbenbüren
support@treppen-intercon.de

Treppen Intercon®

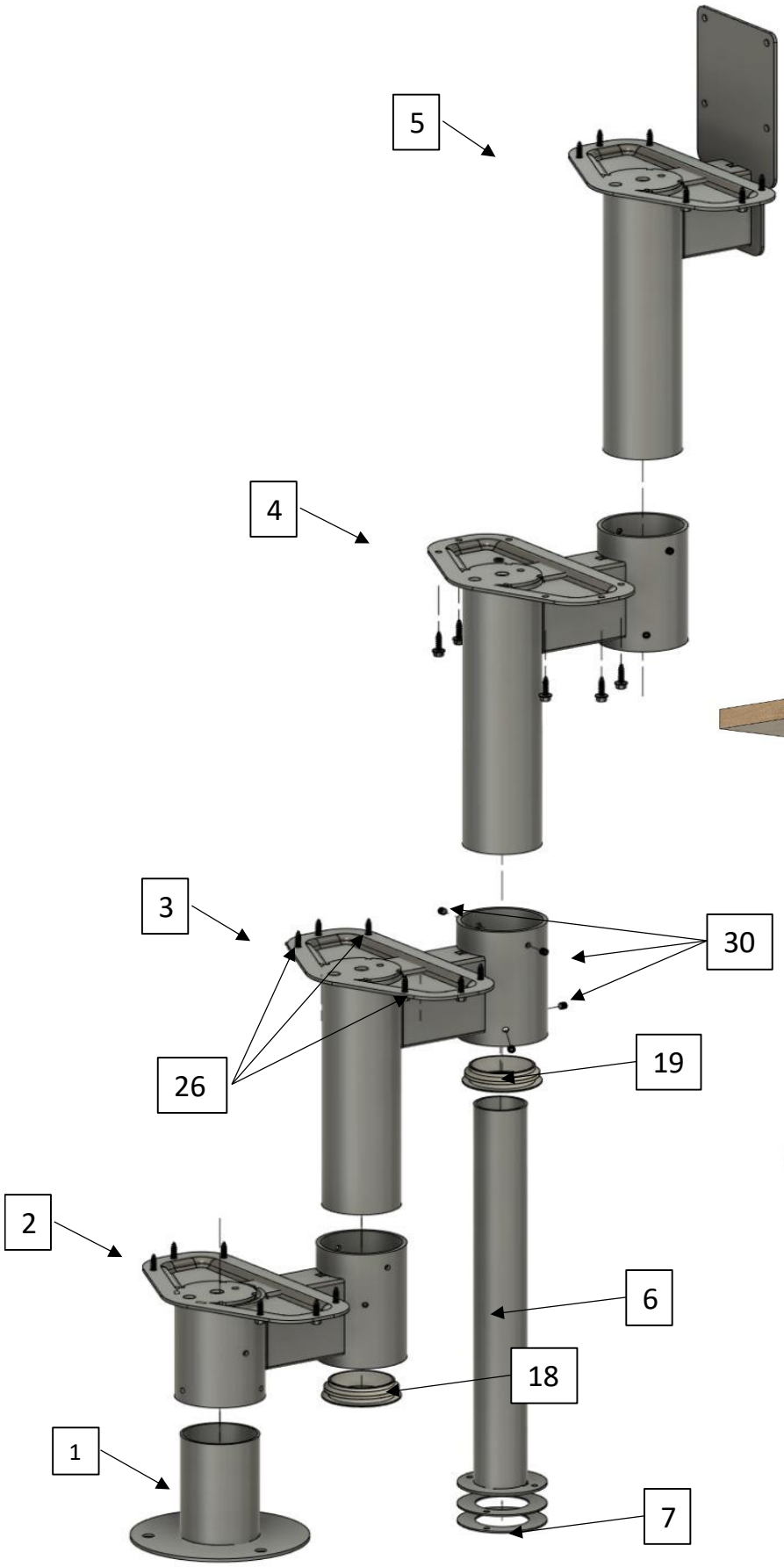

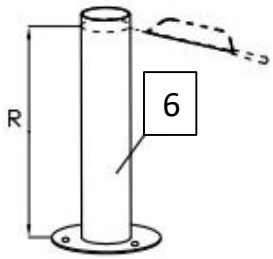

h = H / S + 1
R = n × h – 4,3 cm
H ist die Geschosshöhe.
S ist die Anzahl der Stufen.
R ist die Höhe der Bodenstütze.
n ist die Nummer der Stufe, unter die die Stütze gesetzt wird.

Treppen Intercon Steinhaus GmbH
Gildestraße 1
Gewerbegebiet Laggenbeck II
Telefon 05451-504 609-0
D-49477 Ibbenbüren
support@treppen-intercon.de

Treppen Intercon®

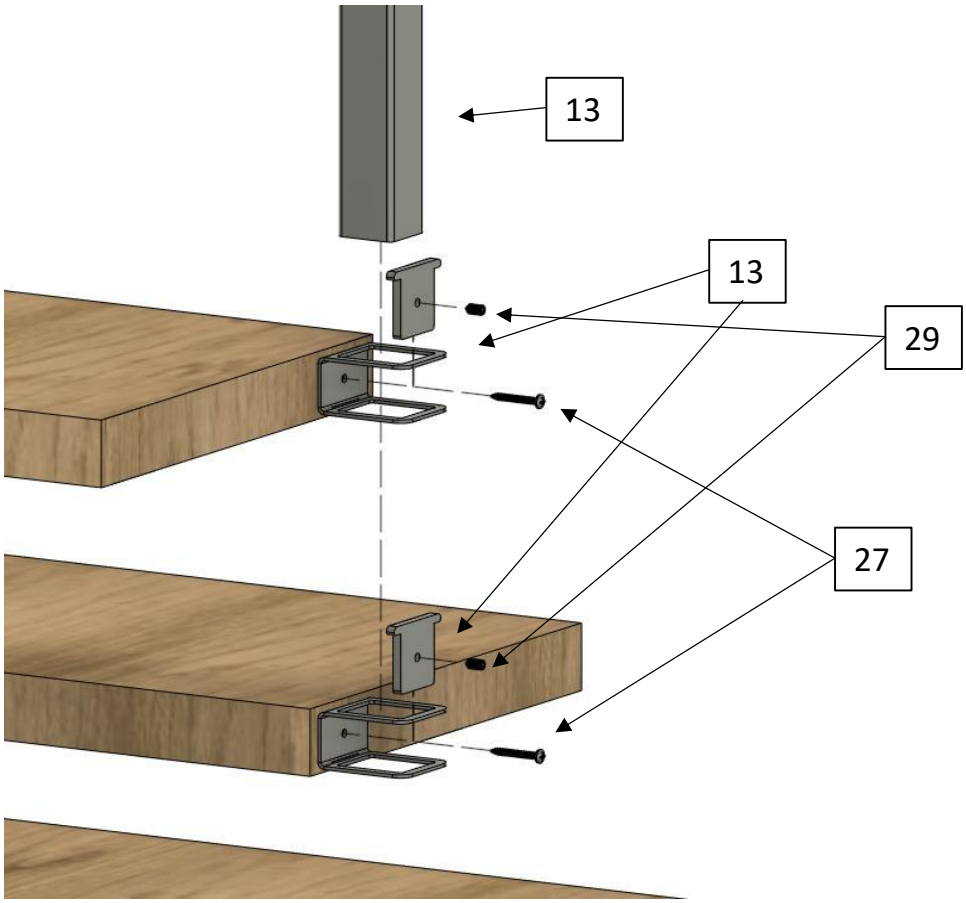

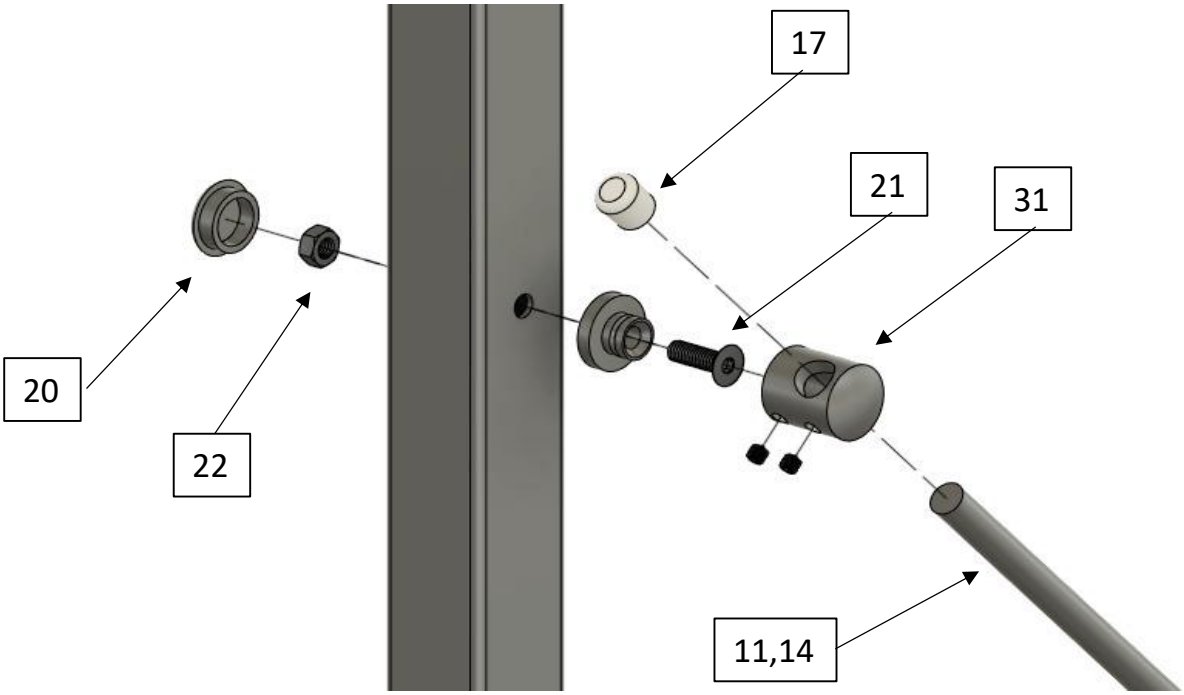

Treppen Intercon Steinhaus GmbH
Gildestraße 1
Gewerbegebiet Laggenbeck II
Telefon 05451-504 609-0
D-49477 Ibbenbüren
support@treppen-intercon.de

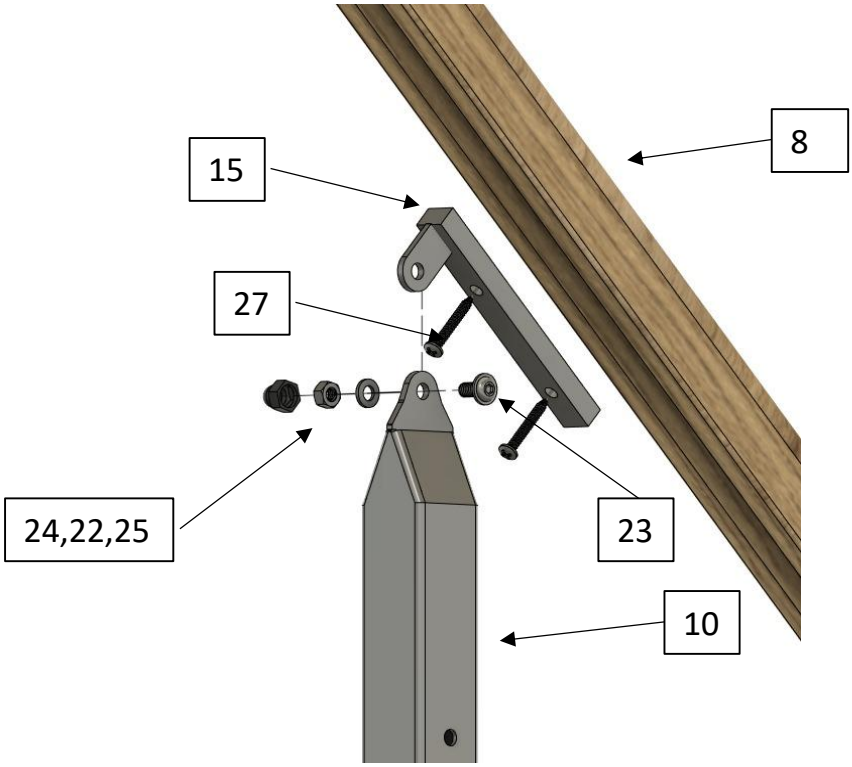

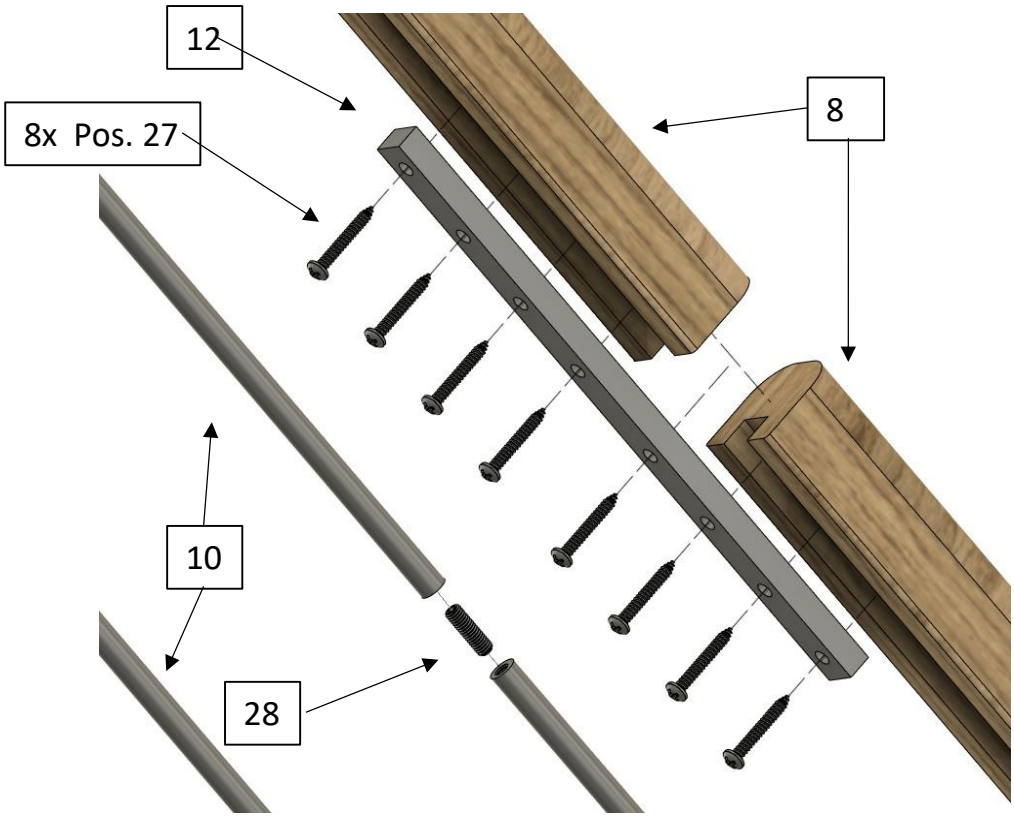

Treppen Intercon Steinhaus GmbH
Gildestraße 1
Gewerbegebiet Laggenbeck II
Telefon 05451-504 609-0
D-49477 Ibbenbüren
support@treppen-intercon.de
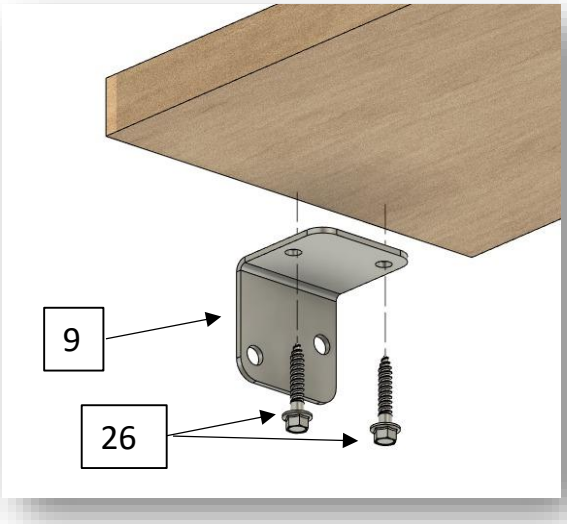
Die Position der Schrauben (26) muss auf der Holzstufe vorgebohrt werden.